RONDO

RONDO it is a mirror, made out of unique INOX steel. Special shape is created by FiDU technology.

Der Spiegel RONDO ist aus auf Hochglanz poliertem Stainless Steel gefertigt. Die Spiegelform ist das Ergebnis der Weiterentwicklung der innovativen FiDU Technologie.

RONDO to lustro wykonane ze stali nierdzewnej wypolerowanej na wysoki połysk. Forma lustra jest wynikiem rozwoju innwacyjnej technologii FiDU.

Materials
stainless steel

Colours
inox

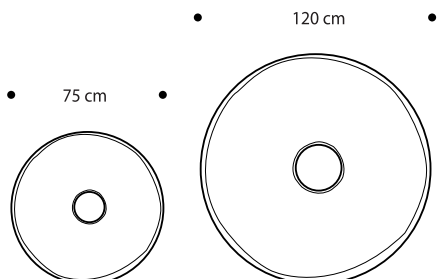

INSTRUCTION OF USE AND MAINTENANCE
The product is made of stainless steel and should be used in interiors. Outside use can cause residues on the surface of stainless steel objects.
Maintenance: Product should be regularly cleaned using a soft cloth and dried after cleaning. No detergents should be used as they might cause scratches or other damage to the surface.
Warnings: Mirror should be fixed on a proper height to make the use of it convenient. It should be hanged or placed where it will not constitute any danger to children or to adults.
Product is not approved for children under age of seven years. Be aware that objects with sharp edges can cause scratches on the RONDO surface.
Be carefull because sometimes edges of product can be sharp and cause harm.
Small elements pose a choking hazard to children and they should be kept out of the reach of children during the installation of the product.

GEBRAUCHS- UND PFLEGEANWEISUNG
Das Produkt ist aus Stainless Steel gefertigt und für den Gebrauch in Innenräumen vorgesehen. Der Gebrauch in Außenbereichen kann bei Objekten aus Stainless Steel Oberflächenrückstände zur Folge haben.
Pflege: Das Produkt ist regelmäßig unter Verwendung eines weichen trockenes Tuches zu reinigen. Bitte verwenden Sie keine chemischen Reinigungsmittel, da diese zu Kratzern oder anderen Schäden an der Oberfläche führen können.
Achtung: Der Spiegel sollte in entsprechender Höhe an der Wand angebracht werden, um einen bequemen Gebrauch zu gewährleisten. Er ist dort aufzuhängen oder so anzuordnen, dass er kein Gefahrenpotenzial für Kinder oder Erwachsene birgt.
Das Produkt ist nicht für den Gebrauch durch Kinder unter sieben Jahren zugelassen. Es darf nur durch Erwachsene zusammengesetzt werden. Packungsinhalt enthält Kleinteile, die von Kindern unter 3 Jahren leicht verschluckt werden können.

INSTRUKCJA UŻYTKOWANIA I PIELĘGNACJI
Produkt wykonany jest z polerowanej na wysoki połysk stali nierdzewnej z przeznaczeniem do użytku wewnątrz pomieszczeń. Przy użytkowaniu na zewnątrz możliwe jest tworzenie się nalotu na produktach ze stali nierdzewnej.
Pielęgnacja: Produkt należy regularnie pielęgnować suchą, miękką ściereczką, następnie dokładnie osuszyć. Odradza się stosowania środków czyszczących z uwagi na możliwość uszkodzenia powierzchni produktu.
Uwaga: RONDO powinno zostać przymocowane do ściany według instrukcji lub wsparte o nią tak, żeby nie stwarzało niebezpieczeństwa dla użytkowników pomieszczenia.
Produkt nie jest przeznaczony dla dzieci poniżej 7 roku życia.
Przedmioty o ostrych krawędziach mogą spowodować rysy na powierzchni lustra RONDO.
Niekiedy produkt może posiadać ostre krawędzie które mogą spowodować delikatne skaleczenia.
Podczas montażu przechowywać drobne elementy montażowe z dala od dzieci, ze względu na niebezpieczeństwo połknięcia.

zieta

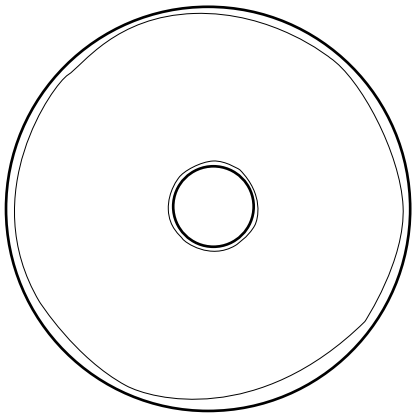

1x

RONDO

ASSEMBLY INSTRUCTIONS

1. The RONDO should be placed on a soft cloth to avoid scratches on the polished mirror surface.
2. Put felt ring "A" on the one of the valve fixation. Then place a metal ring "B" there and screw everything together using a screw "C" (il. 2)
3. Afterwards fix stabilization knobs "D" to the valves (il. 3).
4. Drill a hole in the wall and place a plastic anchor "F" inside of it and fix socket "E" using the screw "G" to the wall (il. 4).
5. Insert the RONDO in socket "E" (il. 5-6).

COMPLAINTS

In case of complaints please contact us at e-mail: sales@zieta.pl or phone number: +48 669 609 061.
COMPLAINTS: PLEASE CONTACT US BY EMAIL OR PHONE BEFORE SENDING THE PRODUCTS BACK OTHERWISE IT WILL NOT BE PROCESSED.

MONTAGEANLEITUNG

1. RONDO ist auf einem weichen Tuch zu lagern, um Kratzer an der polierten Oberfläche zu vermeiden.
2. Legen Sie den Filzring „A" auf eine der Ventilbefestigungen. Danach legen Sie einen Metallring „B" dazu und verschrauben Sie alles miteinander mit Hilfe einer Schraube „C". (Abb. 2)
3. Führen Sie danach die Stabilisierungsknöpfe „D" in die übrigen Ventile ein. (Abb. 3)
4. Bohren Sie ein Loch in die Wand und führen Sie darin den Plastikdübel „F" ein, befestigen Sie dann den Sockel „E" mit Hilfe der Schraube „G" an der Wand. (Abb. 4)
5. Schieben Sie RONDO in den Sockel „E" so hinein, wie es in den Abbildungen 5 und 6 dargestellt ist. (Abb. 5-6)

REKLAMATIONEN

Für Reklamationen kontaktieren Sie uns bitte unter der E-Mailadresse: sales@zieta.pl oder rufen Sie uns an unter: +48 669 609 061.
REKLAMATIONEN: VOR RÜCKSENDUNG DES PRODUKTS KONTAKTIEREN SIE UNS BITTE PER E-MAIL ODER TELEFONISCH, ANDERNFALLS KANN IHRE REKLAMATION NICHT BEARBEITET WERDEN.

INSTRUKCJA MONTAŻU

1. Lustro RONDO należy położyć na miękkiej powierzchni w celu uniknięcia zarysowań na wypolerowanej powierzchni lustra.
2. Na jeden z gwintów należy nałożyć filcową podkładkę „A" a następnie nałożyć na niego okrąg mocujący „B" i przykręcić śrubką „C" (rys 2)
3. Następnie do pozostałych gwintów rozmieszczonych symetrycznie po obu stronach RONDA należy przykręcić elementy stabilizujące „D" (rys 3).
4. W celu zawieszenia uchwytu na RONDO należy wywiercić w ścianie odpowiedni otwór. W wywiercony otwór należy włożyć korek rozporowy „F" w który należy wkręcić śrubę „G" mocując tym samym uchwyt „E" w ścianie (rys 4).
5. Na koniec należy powiesić RONDO na uchwycie mocującym „E" (rys 5-6).

REKLAMACJE

W przypadku reklamacji prosimy o kontakt pod następującym adresem mailowym: sales@zieta.pl lub o kontakt telefoniczny pod numerem: +48 669 609 061.
PRZED ZWROTEM PRODUKTU PROSIMY Z O KONTAKT MAILOWY LUB TELEFONICZNY, W PRZECIWNYM RAZIE PAŃSTWA REKLAMACJA NIE ZOSTANIE UWZGLĘDNIONA.

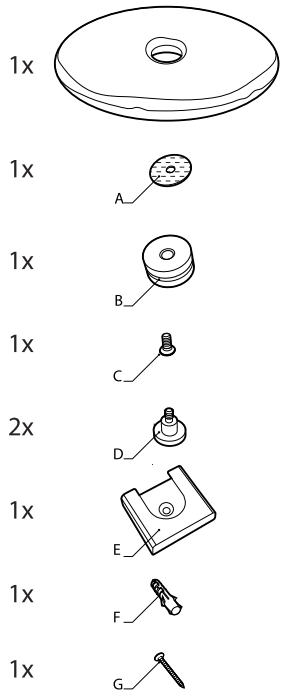

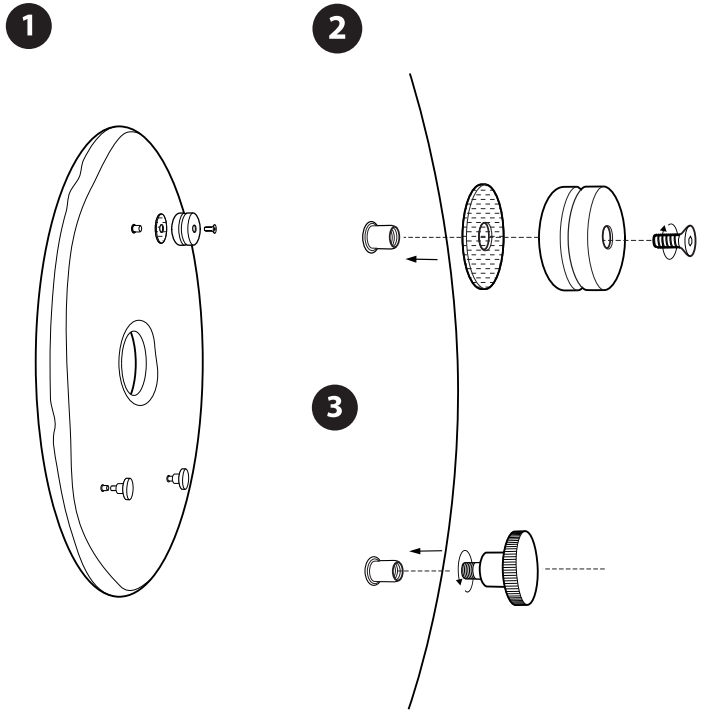

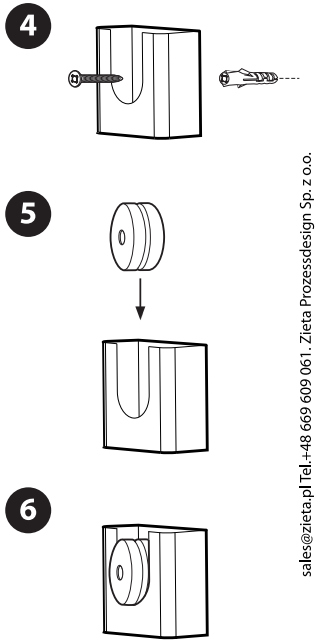

sales@zieta.pl Tel.+48 669 609 061. Zieta Prozessdesign Sp. z o.o.
ul. Moniuszki 29/2 51-610 Wrocław Poland

www.zieta.pl